令和5年度宮城県ハンドボールジュニア強化大会

男女とも１日目は１月２７日（土）に予選リーグが行われます。

男子2日目　　1月28日　（ 日 ）　　会場：田尻総合体育館　ステージ側：Ⅰコート、入り口側：Ⅱコート

上位トーナメント：25分ゲーム(前後半なし)
決勝のみ：20分ー5分ー20分

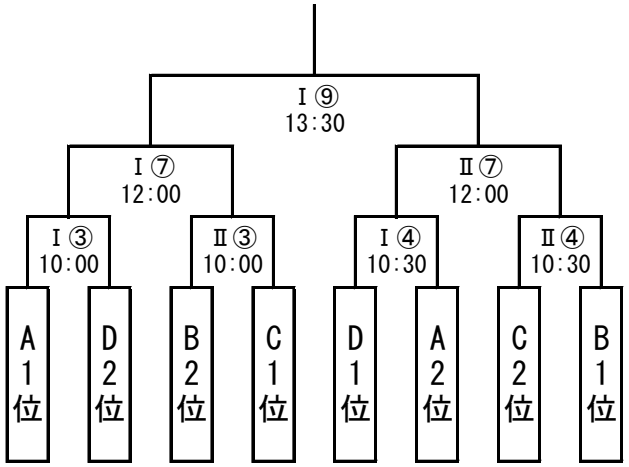

下位トーナメント：全試合25分(前後半なし)

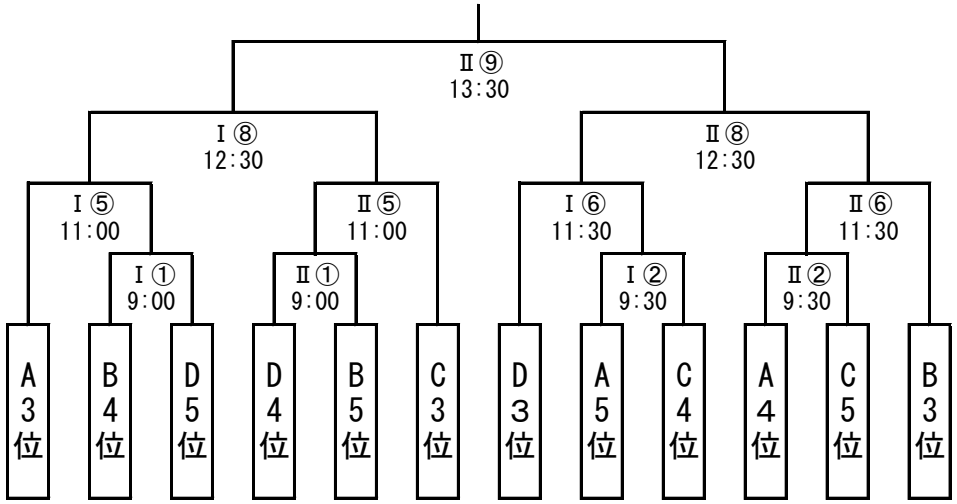

女子2日目　　**1月28日**　（ 日 ）

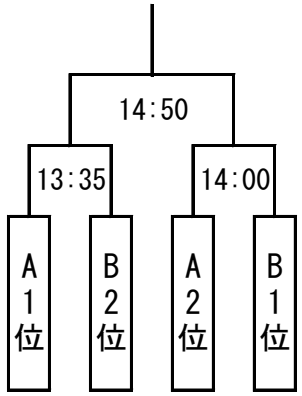

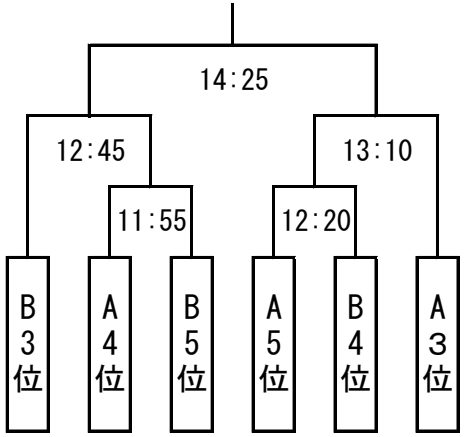

会場：古川学園高等学校体育館

上位・下位トーナメント：20分ゲーム(前後半なし)

決勝のみ：20分ー5分ー20分