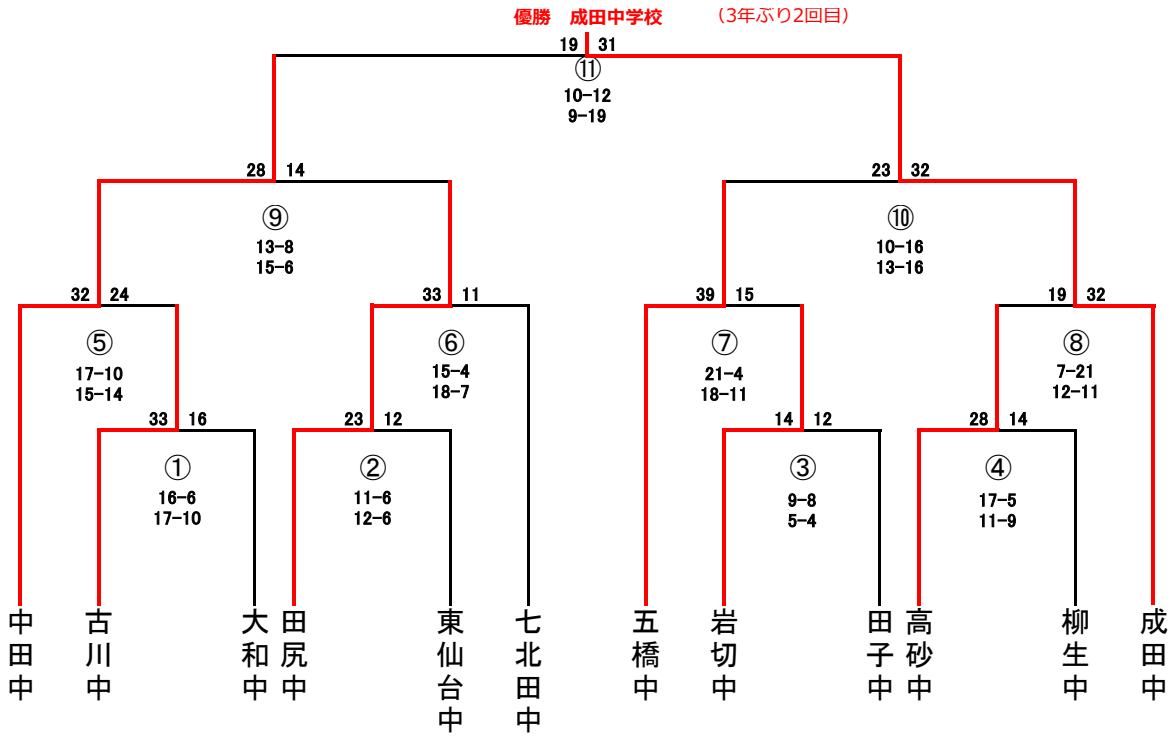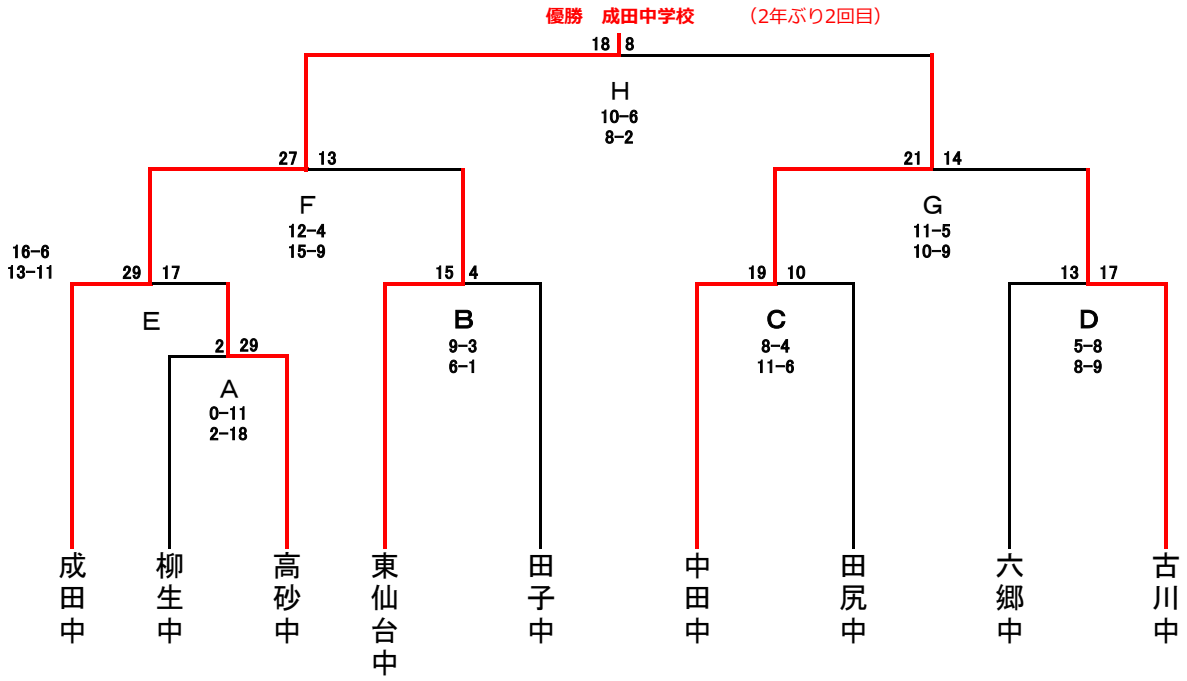平成30年度 第67回宮城県中学校総合体育大会ハンドボール競技