第18回東北ブロック小学生ハンドボール大会
組合せ

11月25日（土）【男子の部】予選リーグ

Aブロック

	HC黒川	野辺地リトル	郡山スポ少	勝　敗	順位
HC黒川		3	11	勝　分　敗	
野辺地リトル			7		
郡山スポ少					

Bブロック

	羽後スポ少	いわきJr.	古川GE	勝　敗	順位
羽後スポ少		③	⑪	勝　分　敗	
いわきJr.			⑦		
古川GE					

Cブロック

	十和田ジュニア	いしかわJr.	尾花沢スポ少	勝　敗	順位
十和田ジュニア		4	12	勝　分　敗	
いしかわJr.			8		
尾花沢スポ少					

Dブロック

	Volpe滝沢	HC山形	湯沢スポ少	勝　敗	順位
Volpe滝沢		④	⑫	勝　分　敗	
HC山形			⑧		
湯沢スポ少					

11月26日(日)【決勝トーナメント】

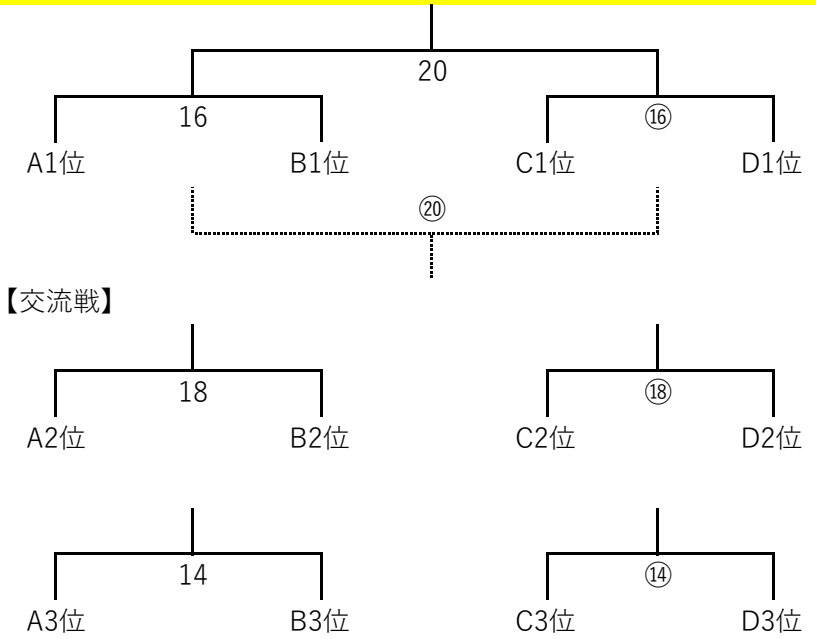

優勝	
準優勝	
3位	
4位	